Serie | 2 Odsavače par

DWB64BC50 nerez
komínový odsavač par, 60 cm

D

Odsavač par v designu box: dokonalá souhra výkonu a designu.

- **Tlačítka:** jednoduchý výběr vybraných funkcí díky mechanické regulaci.
- **Výkon odvětrání:** až 340 m³/h se rychle postará o optimální klima v kuchyni.
- **Komfortně tichá:** maximální výkon s nízkou hlučností.

Technické údaje

Barva / materiál komínu odsavače :	Nerez
Typ konstrukce :	Chimney
Aprobační certifikáty :	CE, Eurasian, VDE
Délka přívodního kabelu (cm) :	130
Výška komínu (mm) :	583-912/583-1022
Výška spotřebiče bez komínu (mm) :	53
en: Minimum distance above an electric hob :	550
en: Minimum distance above a gas hob :	650
Hmotnost netto (kg) :	10,0
Řízení :	Mechanicky
Regulace výkonových stupňů :	3-stupňová
Max. výkon ventilátoru - provoz odvětrávání (m3/hod.) :	340
Max. výkon ventilátoru - provoz s cirkulací vzduchu (m3/hod.) :	190
Počet žárovek (ks) :	2
Hlučnost dB :	63
Průměr odvětrávacího hrdla (mm) :	120 / 150
Materiál tukového filtru :	Washable aluminium
EAN :	4242005050994
Příkon (W) :	100
Jištění (A) :	10
Napětí (V) :	220-240
Frekvence (Hz) :	50; 60
Typ zástrčky :	Zalitá zástrčka s uzemněním
Způsob montáže :	Wall-mounted

4 242005 050994

zvláštní příslušenství

DHZ1225 prodloužení komínu, 1000 mm, DHZ1235 prodloužení komínu, 1500 mm, DHZ6550 nerezový panel na zadní stěnu, 60 cm, DSZ5201 CleanAir aktivní uhlíkový filtr, DSZ6200 CleanAir montážní sada pro cirkulaci, DWZ0DX0A0 Aktivní uhlíkový filtr, DWZ0DX0U0 montážní sada pro cirkulaci, DWZ0XX0I0 Základní sada CleanAir pro cirkulaci, DZZ0XX0P0 CleanAir aktivní uhlíkový filtr

DWB64BC50 nerez
komínový odsavač par, 60 cm

Odsavač par v designu box: dokonalá souhra výkonu a designu.

Druh provozu a výkon

- provoz s odvětráním nebo s cirkulací vzduchu
- pro provoz s cirkulací je nutná montážní sada jako zvláštní příslušenství

Výkon a spotřeba

- třída spotřeby energie: D* (na stupnici třídy energetické účinnosti od A++ do E)
- průměrná spotřeba energie: 53.2 kWh/rok*
- třída účinnosti odsávání: E*
- třída účinnosti osvětlení: A*
- třída účinnosti tukového filtru: C*
- hlučnost odsávání při normálním stupni min./max.: 49/63 dB*
- výkon odvětrání dle EN 61591: max. normální stupeň 340 m^3/h, intenzivní stupeň NO_FEATURE m^3/h
- výkon odvětrání dle normy DIN/EN 61591: 340 m3/hod.
- max. výkon odvětrání 340 m^3/h při provozu s odvětráním dle DIN/EN 61591
- výkon odvětrání podle EN 61591:
  max. normální stupeň 340 m^3/h, intenzivní stupeň NO_FEATURE m^3/h
- hodnoty hlučnosti dle EN 60704-3 a EN 60704-2-13 při odvětrávání pro max. normální stupeň: 63 dB(A) re 1 pW (51 dB(A) re 20 µPa akustický tlak)
- hodnoty hlučnosti podle EN 60704-3 a EN 60704-2-13 při odvětrávání:
  max. normální stupeň: 63 dB(A) re 1 pW (51 dB(A) re 20 µPa akustický tlak)
  intenzivní stupeň: NO_FEATURE dB(A) re 1 pW (NO_FEATURE dB(A) re 20 µPa akustický tlak)
- odtahová trubka o Ø 150 mm (Ø 120 mm součástí)
- se zpětnou klapkou
- max. stupeň odvětrávání: 340 m3/h
- stupeň odvětrávání při cirkulaci:
  Max. normální stupeň: 190 m^3/h
  Intenzivní stupeň: NO_FEATURE m^3/h
- hodnoty hlučnosti při cirkulaci:
  Max. normální stupeň: 66 dB(A) re 1 pW (54 dB(A) re 20 µPa akustický tlak)
  Intenzivní stupeň: NO_FEATURE dB(A) re 1 pW (NO_FEATURE dB(A) re 20 µPa akustický tlak)

Vybavení

- tlačítkový přepínač
-
- 3 stupně výkonu zajistí tlačítkový přepínač
- 3 stupně výkonu
- vysoce výkonný ventilátor s dvousměrným odsáváním
-
- 2 x 1,5W LED osvětlení
- intenzita světla: 99 lux
- barevná teplota: 3500 K
- kovový tukový filtr, vhodný pro mytí v myčce

Rozměry

- rozměry spotřebiče pro odvětrávání (v x š x h): 635-965 x 600 x 500 mm
- rozměry spotřebiče pro cirkulaci (v x š x h): 635-1075 x 600 x 500 mm
- rozměry spotřebiče při cirkulaci s CleanAir modulem (VxŠxH):
  703 x 600 x 500 mm - montáž na vnější kanál
  833-1163 x 600 x 500 mm - montáž na vnitřní kanál
- rozměry spotřebiče při cirkulaci s cleanAir modulem (VxŠxH):
  703 x 600 x 500 mm - montáž na vnější kanál
  833-1163 x 600 x 500 mm - montáž na vnitřní kanál
- rozměry spotřebiče pro cirkulaci s CleanAir modulem (V x Š x H):
  703 x 600 x 500 mm - montáž na vnější kanál
  833-1163 x 600 x 500 mm - montáž na vnitřní kanál
- příkon: 100 W
- délka připojovacího kabelu se zástrčkou: 1,3 m

** Podle nařízení EU 65/2014*

Serie | 2 Odsavače par

DWB64BC50 nerez
komínový odsavač par, 60 cm

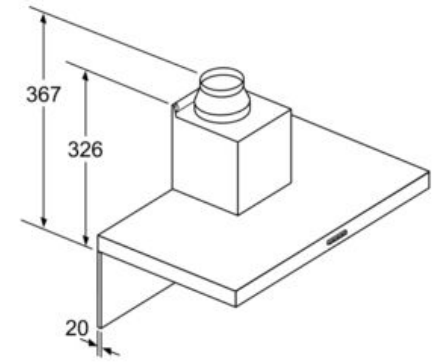

Při použití zadní stěny je nutno dbát na design spotřebiče.

rozměry v mm

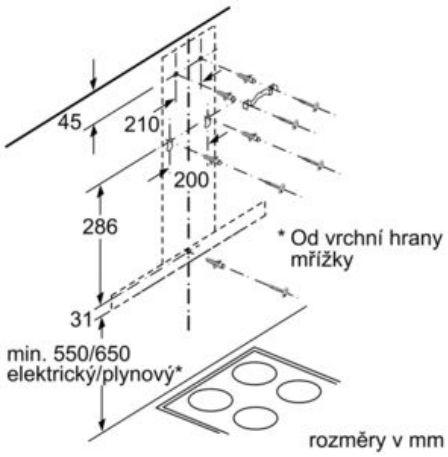

rozměry v mm

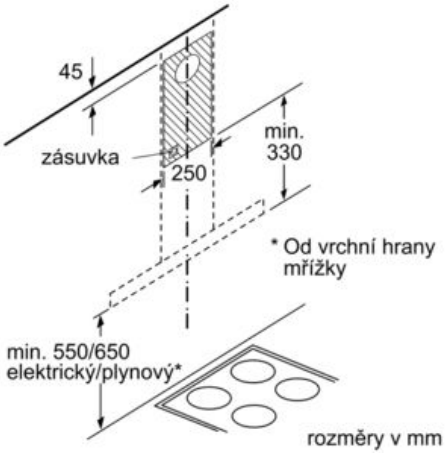

rozměry v mm

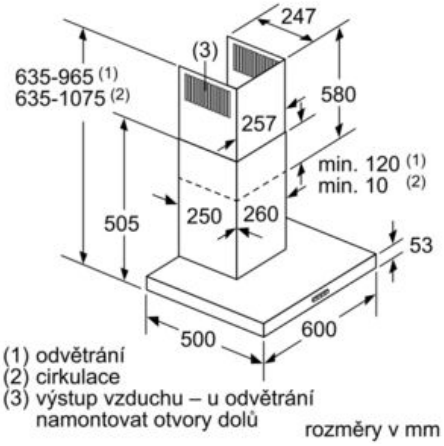

rozměry v mm